TABLE | TISCH

TOY

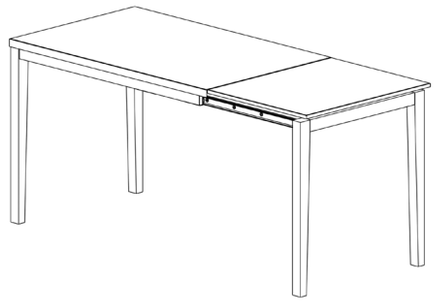

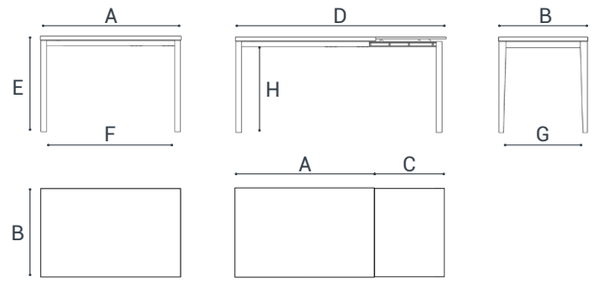

DONNÉES TECHNIQUES | TECHNISCHE ANGABEN

cm	A	B	C	D	E	F	G	H			
100x60	100	60	55x1	155	75	91	51	67	1	4	6
110x70	110	70	55x1	165	75	101	61	67	1	4	6
120x80	120	80	60x1	180	75	111	71	67	1	6	8

Nombre de rallonges
Anzahl der Ausziehbaren

Places table fermée
Sitzplätze Tisch geschlossen

Places table ouverte
Sitzplätze Tisch offen

VERSION MÉTAL
METALL AUSFÜHRUNG

Section des pieds:
Querschnitt des Beins:
45x45 mm

VERSION BOIS
HOLZ AUSFÜHRUNG

Section des pieds variable:
Querschnitt des Beins variabel:
Inférieur | Unterer: **45x35 mm**
Superieur | Oberer: **55x45 mm**

VERSION EXTENSIBLE
AUSZIEHBARE AUSFÜHRUNG

Rallonges relevables
Ausziehbare mit höheverstellung

Pied mobile avec roue
Bewegbares Bein mit Rad

Nivellement allonge-plateau
Höhenausgleich Ausziehbaren-Arbeitsfläche

MATÉRIAUX | MATERIALIEN

MATÉRIAUX:
MATERIALIEN:

Pieds: Acier peint epoxy | Bois de hêtre massif
Beine: Stahl epoxi | Holz massiv buche

Armature: Acier peint epoxy | Laminé haute pression
Gerüst: Stahl epoxi | Verkleidet laminiert hochpressung

Plateau et Rallonges: Laminé | Verre trempé | Céramique
Arbeitsfläche und Ausziehbare: Verkleidet Laminiert | Sicherheitsglas | Keramik

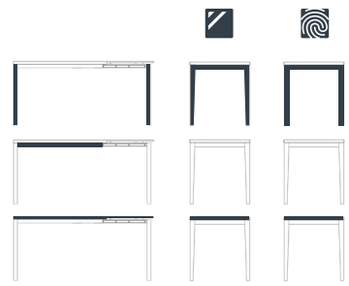

ÉPAISSEUR PLATEAU:
DICKE DER ARBEITSFLÄCHE:

Laminé
Verkleidet Laminiert
16mm
16 mm Laminé | Verkleidet Laminiert

Verre
Glas
20mm
+ **4 mm Verre Trempé** | Sicherheitsglas
16 mm Mélaminé | Melamin

Céramique
Keramik
19mm
+ **3 mm Céramique** | Keramik
16 mm Mélaminé | Melamin

TOY

FINITIONS | AUSFÜHRUNGEN

PIEDS | BEINE

Bois Teinté Gebeizt Holz	Blanchi Hell	Chauffé Dunkles	Canaletto Canaletto	Truffe Trüffel
Bois Laqué Holz Lackiert	Blanc Weiß	Anthracite Anthrazit	Noir Schwarz	
Acier Epoxy Epoxi Stahl	Blanc Weiß	Aluminium Aluminium	Anthracite Anthrazit	Noir Schwarz

PLATEAU | ARBEITSFLÄCHE

Laminé Verkleidet Laminiert	A	Blanchi Hell	Chauffé Dunkles	Canaletto Canaletto	Truffe Trüffel	! Seule le pied métal Nur für Metallbeine
	B	Blanc super-pores Weiß Großporig	Concrete	Carbon		
Verre Glas	C	Anthracite Brillant Anthrazit Glanz	Noir Brillant Schwarz Glanz	Rouge Brillant Rot Glanz	Tourterelle Brillant Taupe Glanz	
	D	Blanc Brillant Weiß Glanz	Blanc Dépoli Weiß Matt			
Céramique Keramik	E	Beton	Cement	Basalt	Nero	
	F	Artic	Calacatta	Iron Moss		

ARMATURE | GERÜST

Toujours la même couleur que les pieds
Immer die gleiche Farbe wie Beine

RALLONGES | AUSZIEHBARE

Toujours la même couleur que le plateau
Immer die gleiche Farbe wie Arbeitsfläche